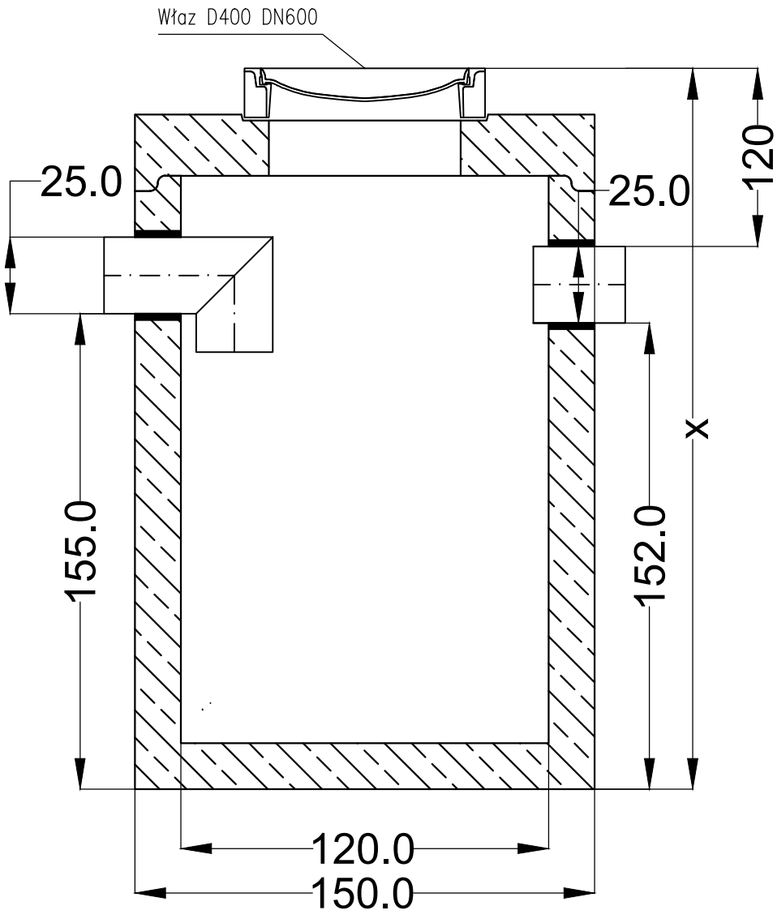

Osadnik zawiesin mineralnych
Pojemność czynna osadnika: 1500 dm³

Deklarowane cechy techniczne typu wyrobu budowlanego:

- Klasa wytrzymałości na ściskanie betonu: C40/50 wg PN-EN 206-1:2003,
- Klasa ekspozycji: XC4, XA3 (beton produkowany na bazie cementu siarczano odpornego) oraz XF4 wg PN-EN 206-1:2003
- Nasiąkliwość betonu: < 5%,
- Szczelność betonu: W 10 wg PN-88/B-06250,
- Mrozoodporność F 150 wg PN-88/B-06250, Wskaźnik W/C ≤ 0,45
- Zbrojenie- stal żebrowana klasy A-III N
- Otulina zbrojenia min 30 mm

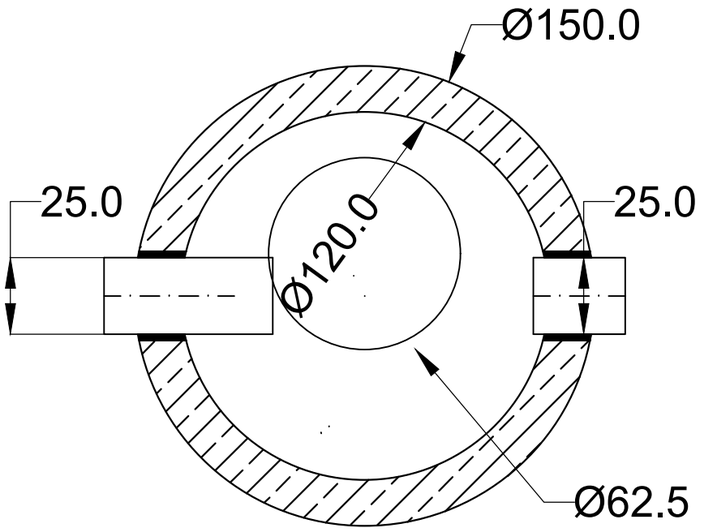

CODEX
Biuro Rzeczoznawstwa i Ekonomii Œrodowiska CODEX Sadowski i Wspólnicy Spółka Jawna
63-000 Środa Wlkp. ul. Stachury 9 tel.: +48 61 622 91 20 fax: +48 61 622 91 21 sadowski@codex.pl www.codex.pl

Przedsięwzięcie: Budowa punktu selektywnego zbierania odpadów komunalnych wraz z niezbędną infrastrukturą dla Gminy Kaczory					Stadium dokumentacji: **Projekt wykonawczy**
Tytuł rysunku: Osadnik 1,5 m3					Nr rys.: IS-10
Funkcja	Imię i nazwisko	Specjalność	Numer uprawnień	Podpis	Skala: 1:20
Projektował:	mgr inż. Robert Ochowiak	instalacje sanitarne	WKP/0338/PWOS/10		Branża: **instalacje sanitarne**
Sprawdził:	mgr inż. Maciej Dzikowski	instalacje sanitarne	LOD/1487/POOS/10		Data: **wrzesień 2016**